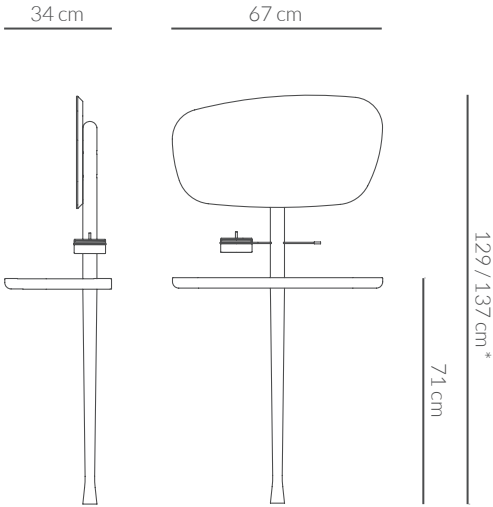
34 cm
67 cm
129 / 137 cm*
71 cm

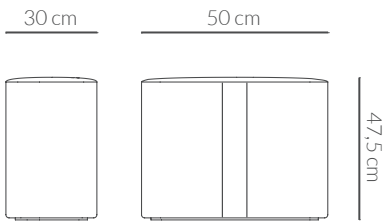
30 cm
50 cm
47,5 cm