FARO BARCELONA

ESCA

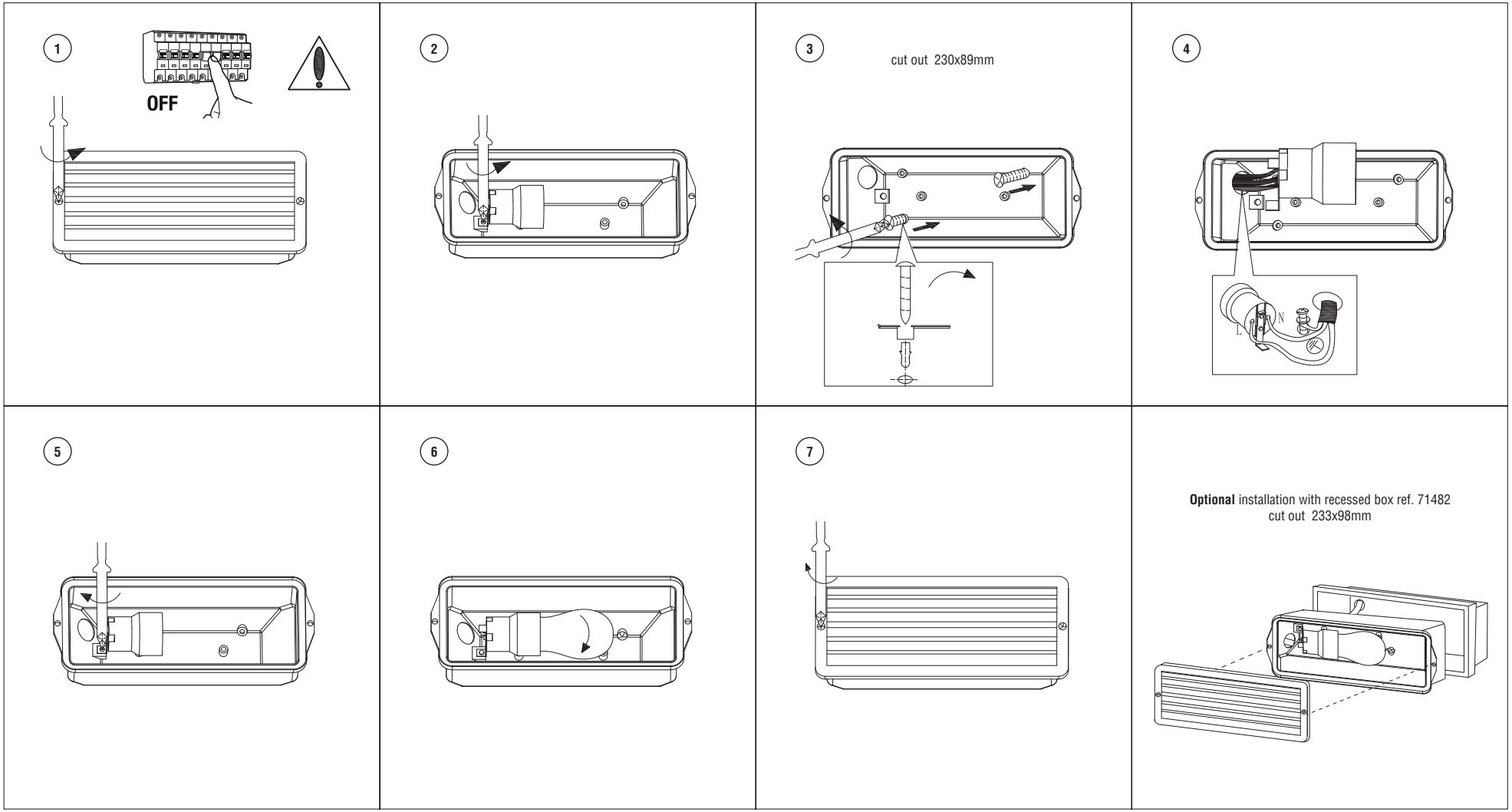

TECHNICAL FEATURES

1 x E27 MAX 15W LED no incl.

IP44 | 100-240 V~ | 50/60 Hz

Together we take care of the planet

When the luminaire reaches its end of life, take it to the nearest clean point.
Recicle la luminaria en el punto verde cuando ésta llegue al final de su vida útil.