INSTRUCCIONES DE MONTAJE
ARTÍCULO 295734

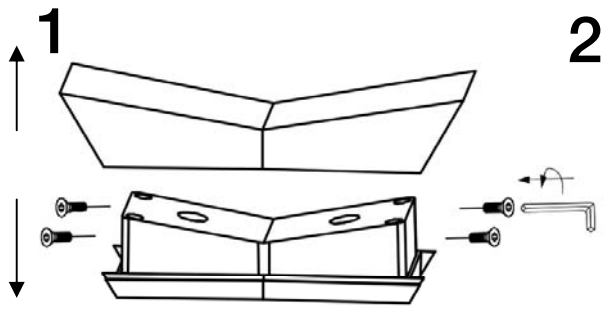

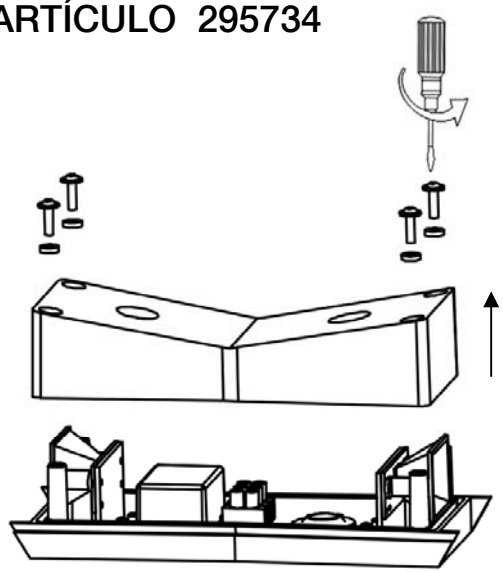

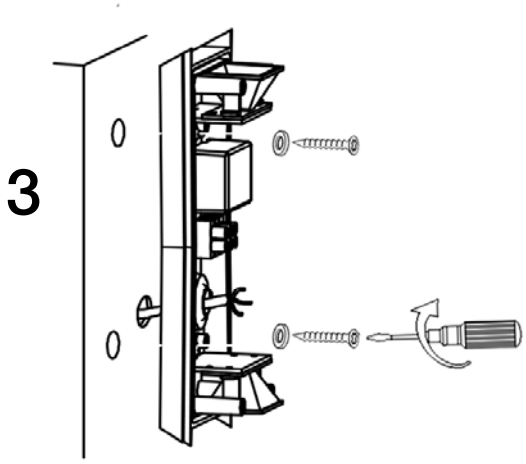

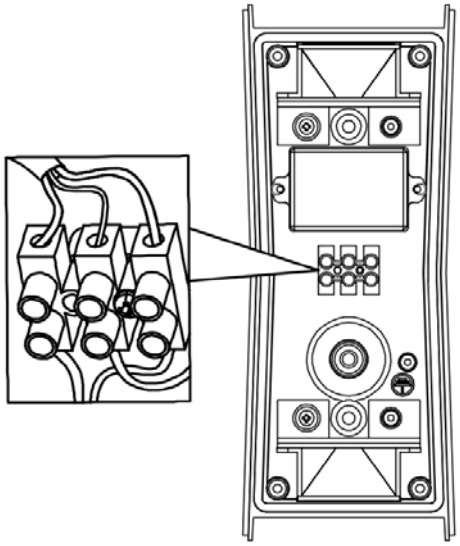

L= Brown or Red
N= Blue
⏚=Green/Yellow

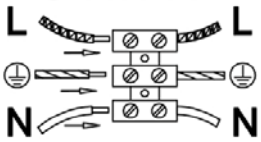

IP65

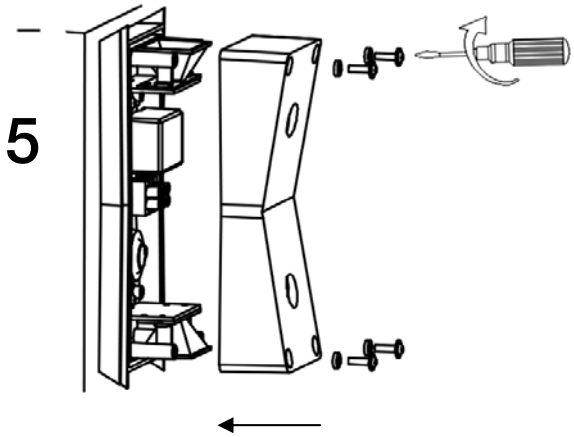

Roscar sin
excesiva presión

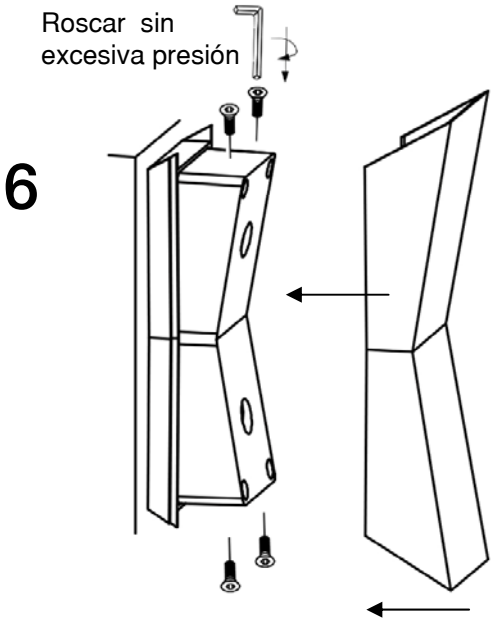

Para ver la ficha técnica de producto completa, puede usar el siguiente código QR:

Para cualquier duda técnica pongase en contacto con nuestro Departamento Técnico.
Estamos a su servicio en nuestro email irodriguez@schuller.es o en nuestro teléfono 961 601 051 Ext. 229 **Rev. 06.23**

ASSEMBLING INSTRUCTIONS
ITEM 295734

1

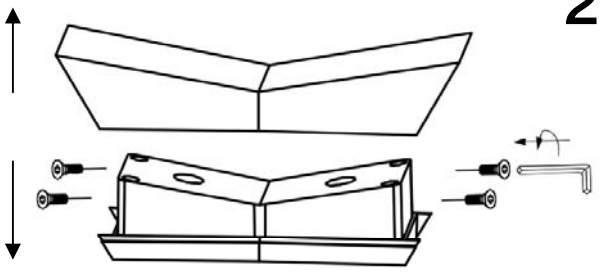

2

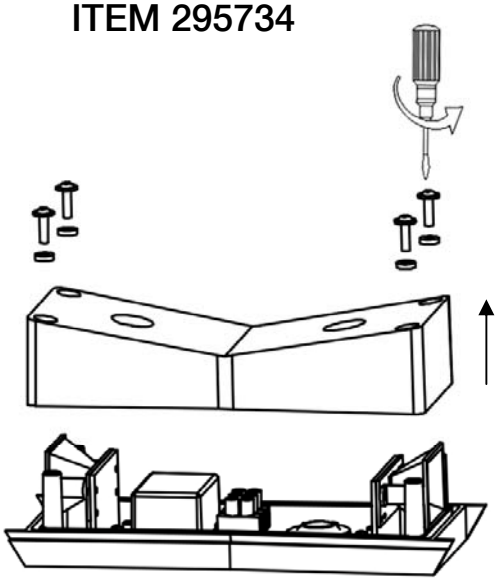

3

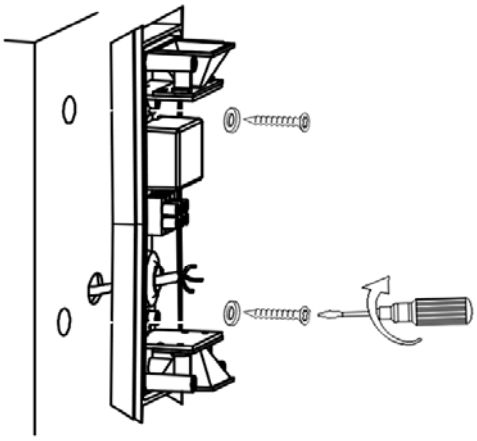

4

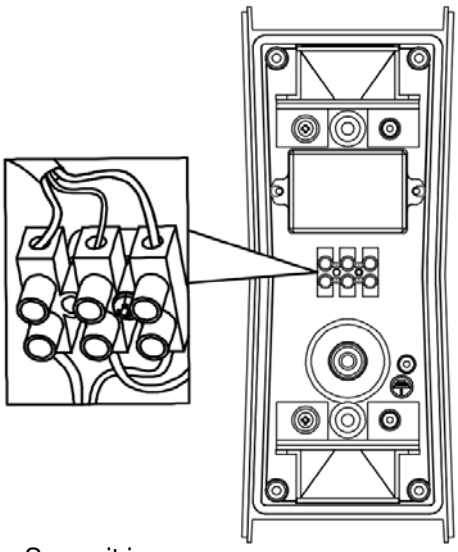

L= Brown or Red
N= Blue
⏚=Green/Yellow

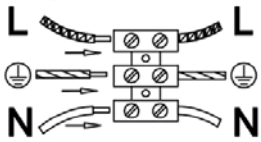

IP65

5

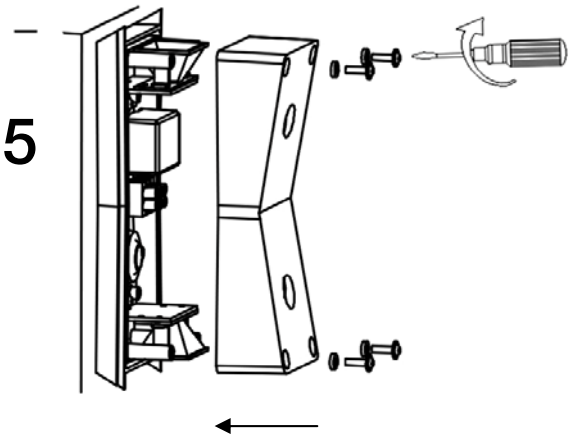

6

Screw it in without much pressure

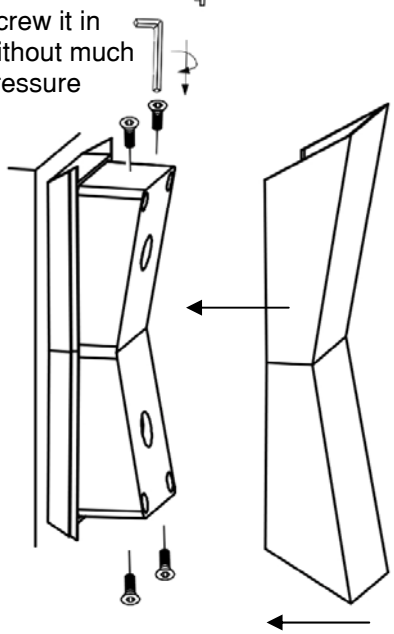

You may use the following QR code to view the complete technical data sheet of the product:

If you have any technical questions, please do not hesitate to contact our technical Department.
We are at your disposal in our email: irodriguez@schuller.es

Rev. 06.23